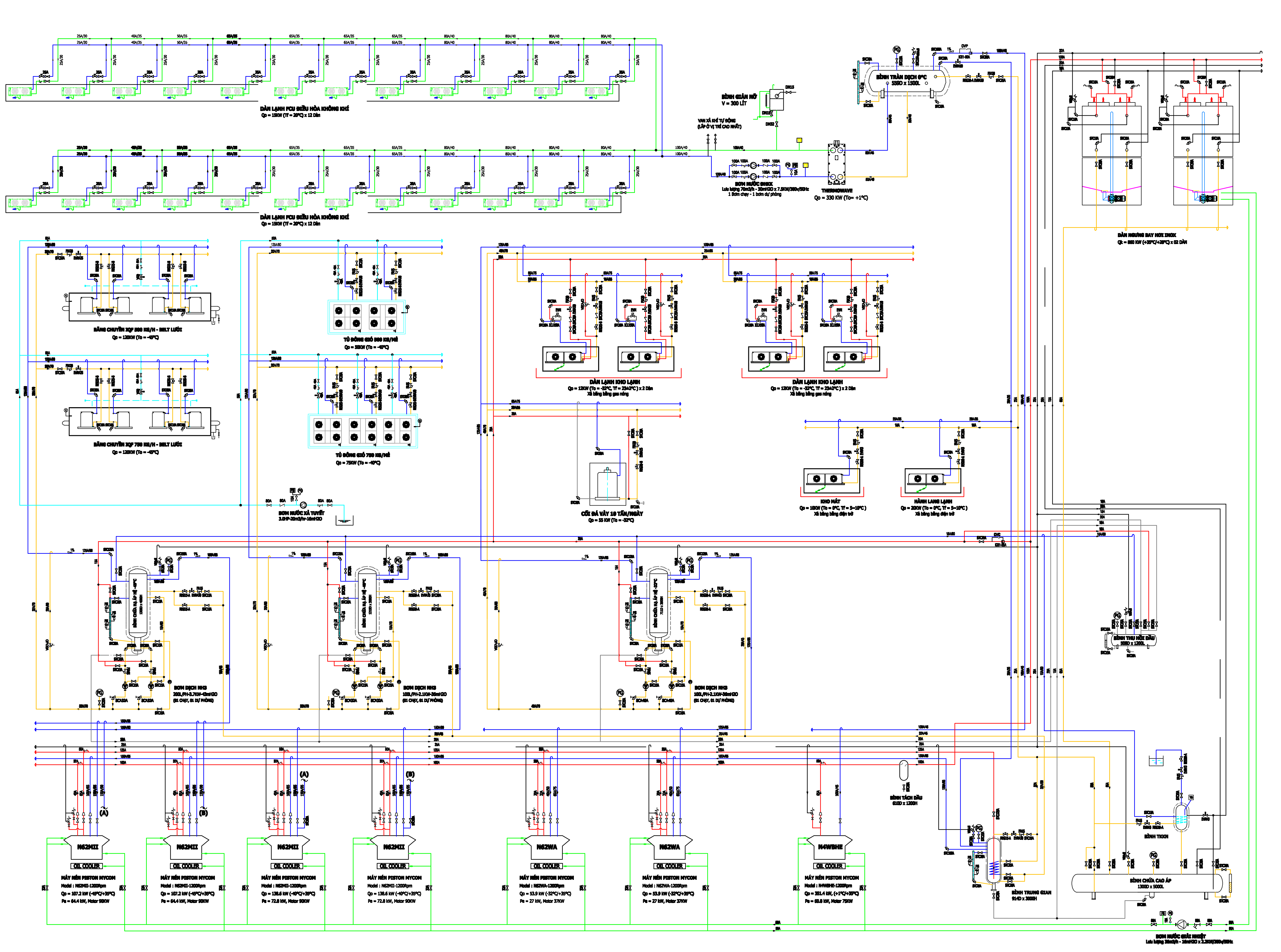

	VAN CHẶN THẲNG
	VAN CHẶN GÓC
	VAN TIẾT LƯU
	VAN ĐIỆN TỪ
	LỌC CƠ KHÍ
	VAN MỘT CHIỀU
	VAN CHẶN MỘT CHIỀU
	VAN AN TOÀN
FS	VAN PHAO
PG	ĐỒNG HỒ ÁP SUẤT
RT	RƠ-LE HIỆU ÁP SUẤT

- ĐƯỜNG GAS ĐẨY
- ĐƯỜNG GAS HÚT
- ĐƯỜNG GAS LỎNG
- ĐƯỜNG XẢ KHÍ AN TOÀN
- ĐƯỜNG DẦU
- ĐƯỜNG NƯỚC XẢ BĂNG

HIỆU CHỈNH
REVISION

STT NO.	NỘI DUNG CONTENTS

MỤC ĐÍCH PHÁT HÀNH
ISSUED FOR

THIẾT KẾ SƠ BỘ	☑ PRELIMINARY
TRÌNH DUYỆT	☐ APPROVAL
THAM KHẢO	☑ REFERENCE
THI CÔNG	☐ CONSTRUCTION
HIỆU CHỈNH	☐ MODIFICATION
HOÀN CÔNG	☐ AS -BUILT

CHỦ ĐẦU TƯ - CLIENT

-

DUYỆT / APPROVE

ĐƠN VỊ THI CÔNG / CONTRACTOR

CTY CƠ ĐIỆN LẠNH TÂN LONG
ADDRESS : 86 ĐỒNG ĐEN ST., TÂN BÌNH DIST., HCM CITY
TEL : 028. 38 494 943 - 028. 62 937 108
FAX : 028. 38 491 337
E-MAIL : info@ tanlongvn.com
WEBSITE : http://www.tanlongvn.com

DUYỆT / APPROVE

KIỂM TRA / CHECK

THIẾT KẾ / DESIGN BY

TÊN CÔNG TRÌNH / PROJECT NAME

NHÀ MÁY CHẾ BIẾN THỦY SẢN

HẠNG MỤC / ITEM

CUNG CẤP - LẮP ĐẶT
MÁY MÓC THIẾT BỊ LẠNH

TÊN BẢN VẼ / DRAWING TITLE

SƠ ĐỒ NGUYÊN LÝ
HỆ THỐNG LẠNH NH3

NGÀY / DATE	18/10/2019
TỈ LỆ / SCALE	NTS
KÝ HIỆU / NOTATION	...-DA-SĐNL-01